Fellowes.

Skartovací stroje FELLOWES

Návod k obsluze

2326S
2326C

2331S
2331C

2339S
2339C

3140S
3140C

D Bitte lesen Sie vor Inbetriebnahme der Maschine unbedingt diese Betriebsanleitung und beachten Sie die Sicherheitshinweise. Die Betriebsanleitung muss jederzeit verfügbar sein.

GB Please read these operating instructions before putting the machine into operation and observe the safety precautions. The operating instructions must always be available.

F Nous vous prions de lire attentivement le mode d'emploi avant d'utiliser la machine, et attirons votre attention sur les consignes de sécurité. Les instructions d'utilisation et les consignes de sécurité doivent toujours ętre disponibles. Les instructions d'utilisation et les consi.

CZ Prosím přečtěte si instrukce k obsluze a dodržujte bezpečnostní upozornění. Návod k obsluze musí být vždy dostupný.
preden zaženete naparavo. Navodila naj bodo vedno pri roki.

SK Starostlivo si preštudujte tento návod na obsluhu pred uvedením stroja do prevádzky a najmä bezpecnostné predpisy. Držte tento návod na obsluhu na dostupnom mieste.

使用機器前，請閱讀此操作指引，並留意安全守則
操作手册必须是经常可用的。
والامان الوقاية تعليمات ملاحظة نرجوا كما الماكينة بتشغيل البدء قبل التشغيل تعليمات قراءة نرجو ا
لا بد من وجود تعليمات التشغيل دائما

D Keine Bedienung durch Kinder!
GB Children must not operate the machine!
F Pas d‘utilisation par un enfant!
CZ Stroj nesmí být obsluhován dětmi!
SK So strojom nesmú pracovať deti!

勿让儿童使用机器!
يجب علي الأطفال عدم تشغيل الماكينة.

D Nicht in das Schneidwerk greifen!
GB Do not reach into the feed-opening of the cutting head!
F Ne pas introduire les mains dans le bloc de coupe!
CZ Nesahejte do vstupní šterbiny a nedotýkejte se řezacího mechanismu!
SK Nezasahujte rukami do priestoru medzi nožmi v rezacej hlave !

机器操作时，切勿接触刀头入口!
لا يجب الوصول أبدا إلى فتحة التغذية الخاصة برأس القطع.

D Vorsicht bei langen Haaren!
GB Long hair can become entangled in cutting head!
F Attention aux cheveux longs !
CZ Dlouhé vlasy mohou být zachyceny a vtaženy do řezacího mechanismu!
SK Dajte pozor, aby sa do rezacej hlavy nedostali dlhé vlasy !

切勿让长头发接近刀头!
يجب الحذر من أن الماكينة قد تلتقط الشعر الطويل.

D Vorsicht bei Krawatten und langen Kleidungsstücken!
GB Take care of ties and other loose pieces of clothing!
F Attention au port de cravates et autres vętements flottants!
CZ Pozor na kravaty a volné součásti oděvu!
SK Dajte pozor, aby sa do rezacej hlavy nedostali kravaty resp. dlhé visiace predmety!

小心领带和其它宽松衣物!
ينبغي توخي منتهى الحذر عند وجود أربطة العنق أو غيرها من قطع الملابس المتدلية.

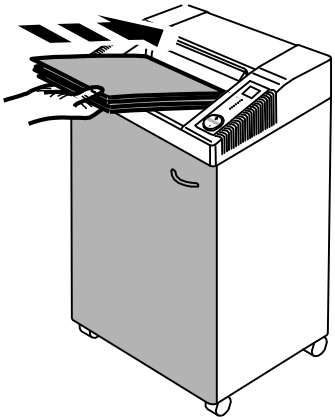

CZ Při skartování dokumentů musí být dvířka skartovačky zavřená.

SK Pri skartácii dokumentov musia byť dvierka skartovačky zatvorené.

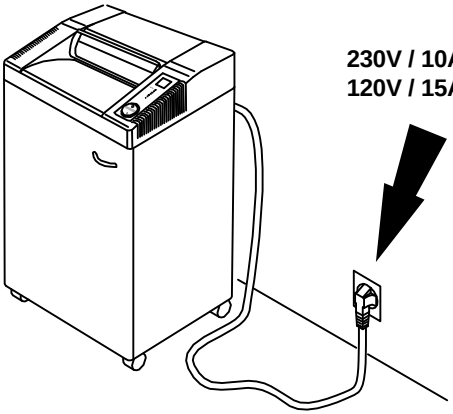

CZ Ujistěte se, že je stroj zapojen do el. sítě.

SK Uistite sa, že je stroj zapojený do el. siete.

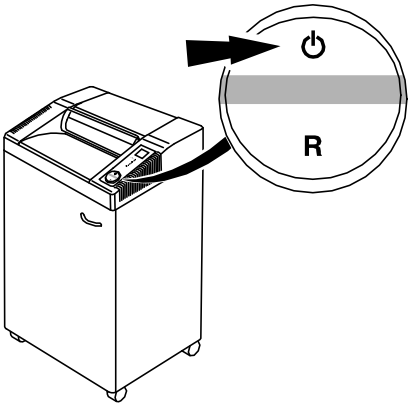

CZ Stand-by režim, po 1 hodině nečinnosti se stroj automaticky vypne a zelená LED kontrolka zhasne.

SK Stand-by režim, po 1 hodine nečinnosti sa stroj automaticky vypne a zelená LED kontrolka zhasne.

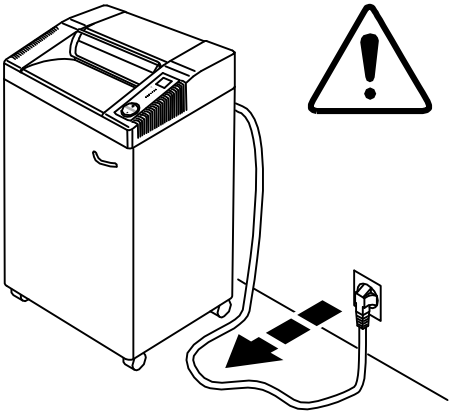

CZ Před čištěním odpojte stroj od el. sítě! Veškeré opravy vždy svěřte odbornému servisu!

SK Pred čistením odpojte stroj od el. siete! Všetky opravy vždy zverte odbornému servisu!

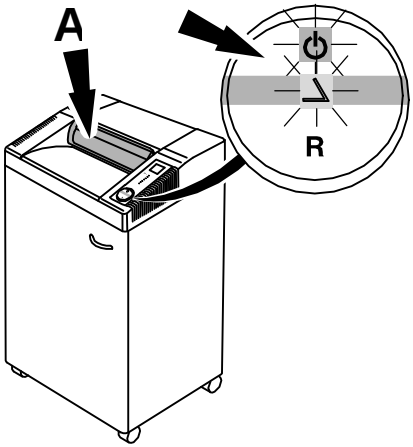

CZ Neobsluhujte stroj bez ochranného krytu (**A**).

SK Neobsluhujte stroj bez ochranného krytu (**A**).

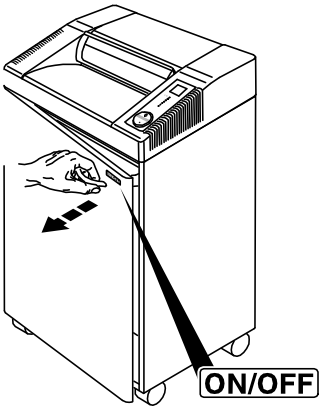

CZ ON/OFF – Při otevření dvířek dojde k okamžitému zastavení skartace.

SK ON/OFF – Pri otvorení dvierok dôjde k okamžitému zastaveniu skartácie.

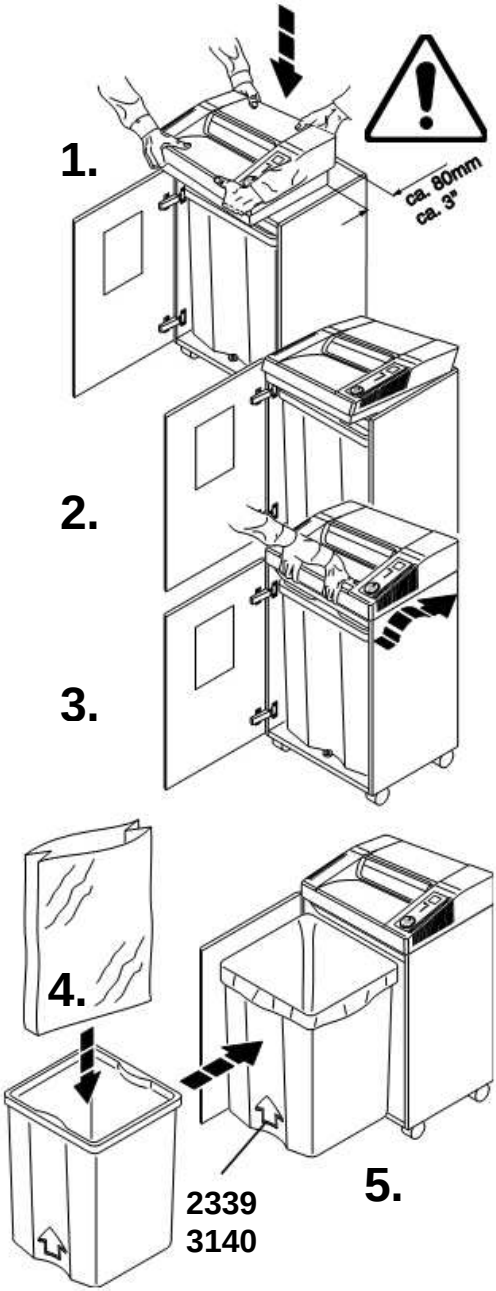

INSTALACE / INŠTALÁCIA

CZ Otevřete dvířka. Uložte skartovací jednotku na skříň stroje. Doporučujeme, aby tento krok prováděly dvě osoby. Pozor na prsty. **Hrozí poranění!** Vložte do nádoby odpadní pytel a vsuňte ji do skříně.

SK Otvorte dvierka. Uložte skartovaciu jednotku na skriňu stroje. Odporúčame, aby tento krok uskutočnili dve osoby. Pozor na prsty. **Hrozí poranenie!** Vložte do nádoby odpadové vreco a vsuňte ju do skrine.

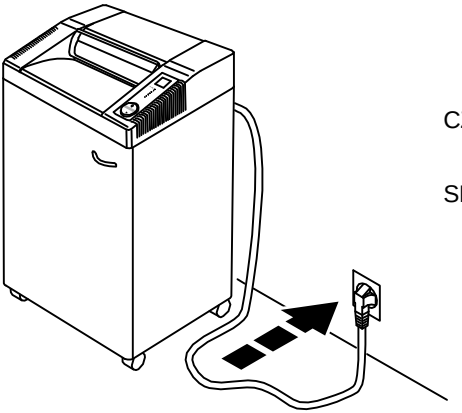

CZ Zavřete dvířka. Připojte stroj do el. sítě.

SK Zatvorte dvierka. Pripojte stroj do el. siete.

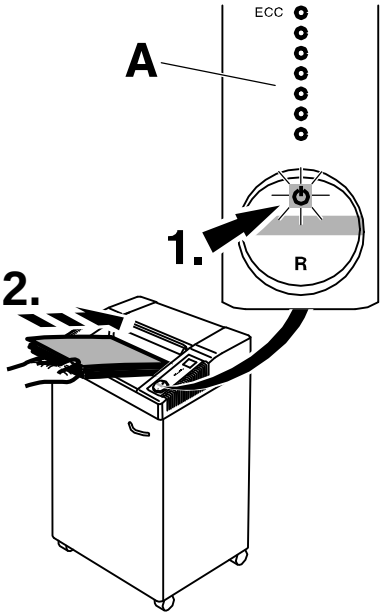

PROVOZ / PREVÁDZKA

CZ Stiskněte kolébkový přepínač (**1**). Rozsvítí se zelená LED kontrolka, stroj je nyní připraven k provozu. Skartace započne automaticky při vložení papíru.

Stroj se po jedné hodině nečinnosti automaticky přepne do režimu Stand-by. Zelená LED kontrolka zhasne.

SK Stlačte kolískový prepínač (**1**). Rozsvieti sa zelená LED kontrolka, stroj je teraz pripravený na prevádzku. Skartácia začne automaticky pri vložení papiera.

Stroj sa po jednej hodine nečinnosti automaticky prepne do režimu Stand-by. Zelená LED kontrolka zhasne.

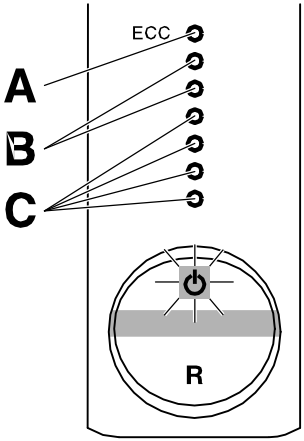

2326, 2331, 3140

CZ **Kontrolka svítí červeně (A):**
Automatické zastavení při vložení příliš velkého množství papíru. Zpětný chod.

Kontrolka svítí žlutě (B):
Indikuje maximální kapacitu vložených listů papíru během skartace.

Kontrolka svítí zeleně (C):
Indikuje běžnou kapacitu vložených listů papíru během skartace.

SK **Kontrolka svieti červeno (A):**
Automatické zastavenie pri vložení príliš veľkého množstva papiera. Spätný chod.

Kontrolka svieti žlto (B):
Indikuje maximálnu kapacitu vložených listov papiera počas skartácie.

Kontrolka svieti na zeleno (C):
Indikuje bežnú kapacitu vložených listov papiera počas skartácie.

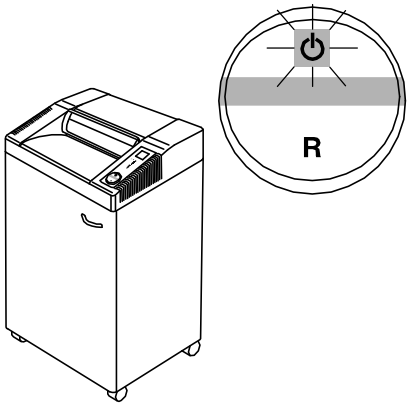

CZ V případě, že není vložen žádný další papír, dojde k automatickému zastavení.

SK V prípade, že nie je vložený žiadny ďalší papier, dôjde k automatickému zastaveniu.

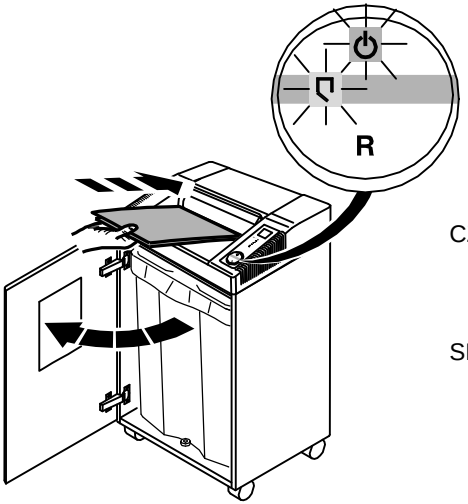

CZ Při otevření dvířek dojde k automatickému zastavení skartace (blikají LED kontrolky pro indikaci provozu a otevřených dvířek).

SK Pri otvorení dvierok dôjde k automatickému zastaveniu skartovania (blikajú LED kontrolky pre indikáciu prevádzky a otvorených dvierok).

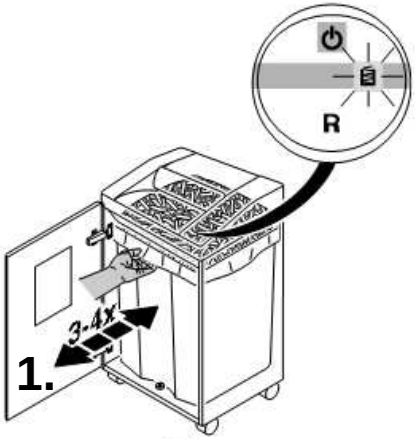

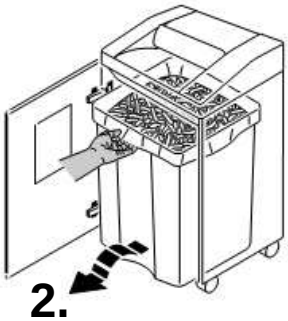

CZ Při zaplnění odpadní nádoby dojde k automatickému zastavení skartace. Pokud svítí kontrolka „Plný koš“, je třeba odpadní nádobu vyprázdnit (postup viz strana 8).

Pouze pro 2326, 2331

Několikrát s odpadní nádobou zatřeste pro zajištění čistého vyjmutí.

SK Pri zaplnení odpadovej nádoby dôjde k automatickému zastaveniu skartácie. Ak svieti kontrolka "Plný kôš", je treba odpadovú nádobu vyprázdniť (postup na strane 8).

Len pre 2326, 2331

Niekoľkokrát s odpadovou nádobou zatraste pre zabezpečenie čistého vybrania.

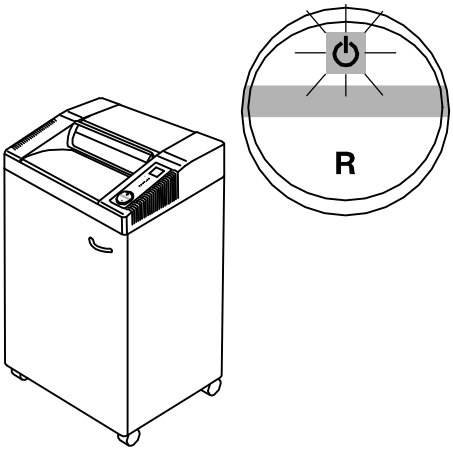

CZ Při vložení nadměrného množství papíru dojde k automatickému zastavení skartace. Při zablokování se spustí zpětný chod (kontrolka ON/OFF bliká).

SK Pri vložení nadmerného množstva papiera dôjde k automatickému zastaveniu skartácie. Pri zablokovaní sa spustí spätný chod (kontrolka ON/OFF bliká).

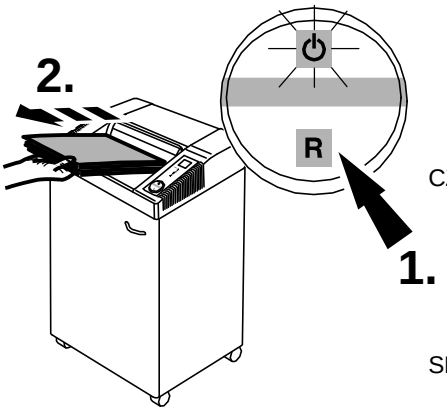

CZ **Manuální zpětný chod:**

Stiskněte kolébkový přepínač „R“ a vyjměte papír. Stroj běží ve zpětném chodu pouze krátký čas, proto je někdy třeba spínač stisknout vícekrát.

SK **Manuálny spätný chod:**

Stlačte kolískový prepínač "R" a vyberte papier. Stroj beží v spätnom chode len krátky čas, preto je niekedy potrebné spínač stlačiť viackrát.

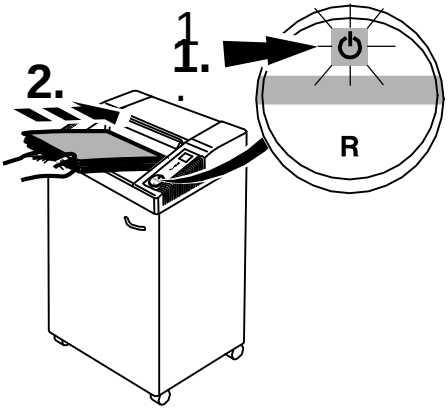

CZ Resetování stroje provedete stisknutím kolébkového přepínače ON/OFF.

Vložte znovu menší množství papíru.

SK Resetovanie stroja vykonáte stlačením kolískového prepínača ON/OFF.

Vložte znovu menšie množstvo papiera.

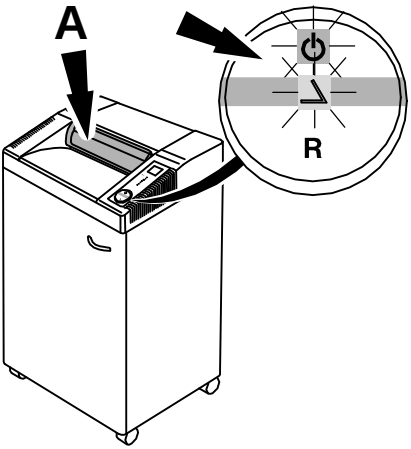

CZ Při otevření ochranného krytu (**A**) dojde k automatickému zastavení skartace (blikají kontrolky ON/OFF a „Ochranný kryt“).

Zavřete ochranný kryt a stiskněte kolébkový přepínač ON/OFF, papír bude skartován.

Pro odstranění zbytků ze zaseknutého papíru se stroj přepne do krátkodobého zpětného chodu při otevřeném ochranném krytu.

Je-li to nutné, stiskněte několikrát přepínač „R“ pro opakované vyvolání zpětného chodu.

SK Pri otvorení ochranného krytu (**A**) dôjde k automatickému zastaveniu skartácie (blikajú kontrolky ON/OFF a "Ochranný kryt").

Zatvorte ochranný kryt a stlačte kolískový prepínač ON/OFF, papier bude skartovaný.

Pre odstránenie zvyškov zo zaseknutého papiera sa stroj prepne do krátkodobého spätného chodu pri otvorenom ochrannom kryte.

Ak je to potrebné, stlačte niekoľkokrát prepínač "R" pre opakované vyvolanie spätného chodu.

ÚDRŽBA A ČIŠTĚNÍ / ÚDRŽBA A ČISTENIE

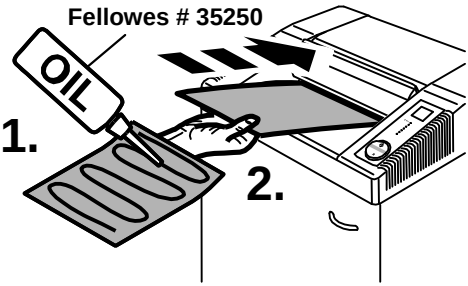

CZ Při snížení kapacity skartovaných listů a po vyprázdnění odpadní nádoby je třeba skartovací mechanismus vždy promazat použitím speciálního oleje naneseného na čistý list papíru.

SK Pri znížení kapacity skartovaných listov a po vyprázdnení odpadovej nádoby treba skartovací mechanizmus vždy premazať použitím špeciálneho oleja naneseného na čistý list papiera.

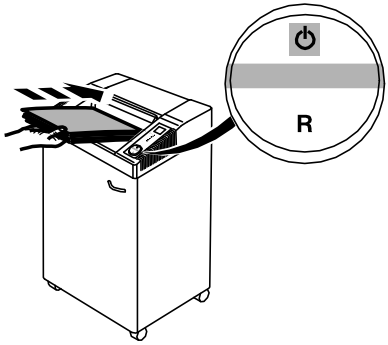

MOŽNÉ PORUCHY A JEJICH ŘEŠENÍ
MOŽNÉ PORUCHY A ICH RIEŠENIE

CZ **Skartovací stroj se nezapne.**

SK **Skartovací stroj sa nezapne.**

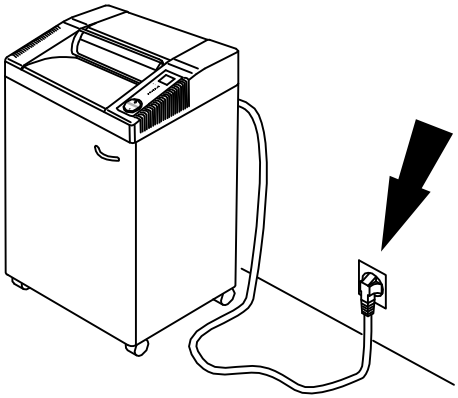

CZ Je stroj správně připojený do el. sítě?

SK Je stroj správne pripojený do el. siete?

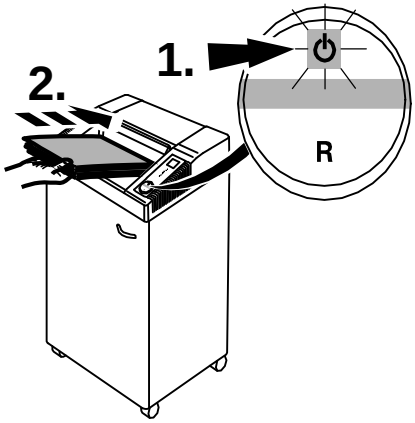

CZ Je kolébkový spínač přepnutý do polohy „ON“? Svítí zelená LED kontrolka (**1**)? Vložte papír (**2**).

SK Je kolískový spínač prepnutý do polohy ON"? Svieti zelená LED kontrolka (**1**)? Vložte papier (**2**).

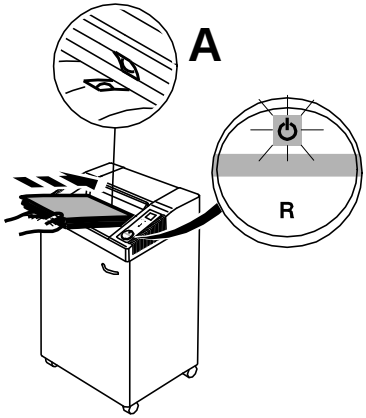

CZ Vkládáte papír doprostřed skartovacího otvoru? Vstup je kontrolován fotobuňkou (**A**).

SK Vkládáte papier doprostred skartovacieho otvoru? Vstup je kontrolovaný fotobunkou (**A**).

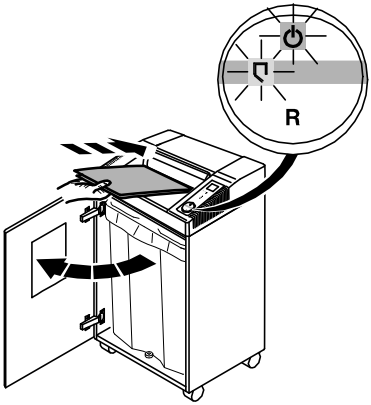

CZ Nejsou otevřena dvířka? Tento stav je indikován blikajícími kontrolkami provozu a otevřených dvířek.

SK Nie sú otvorená dvierka? Tento stav je indikovaný blikajúcimi kontrolkami prevádzky a otvorených dvierok.

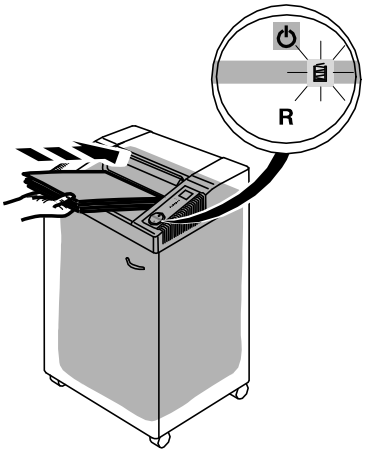

CZ Nedošlo k zaplnění odpadní nádoby? Tento stav je indikován blikající kontrolkou „Plný koš“.

SK Nedošlo k zaplneniu odpadovej nádoby? Tento stav je indikovaný blikajúcou kontrolkou „Plný kôš".

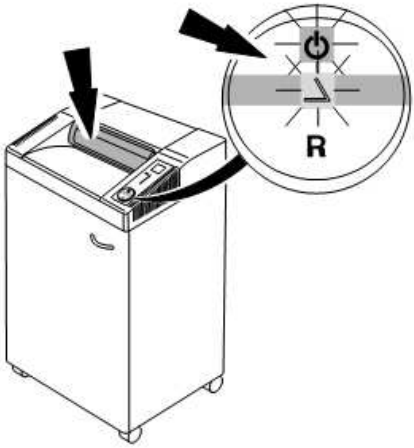

CZ Není otevřený ochranný kryt? Tento stav je indikován blikající kontrolkou „Otevřený kryt“.

SK Nie je otvorený ochranný kryt? Tento stav je indikovaný blikajúcou kontrolkou „Otvorený kryt".

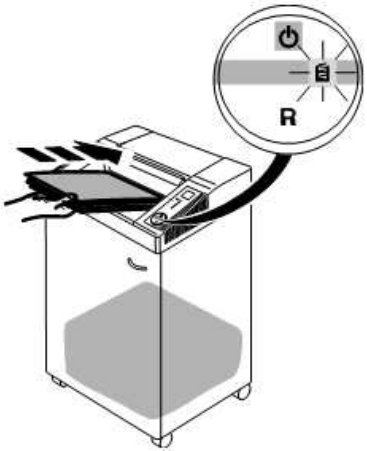

CZ Svítí kontrolka „Plný koš“, ten ale není zaplněný.
- Odpojte stroj od el. sítě.
- Odstraňte zbytky papíru mezi řezným válcem (**A**) a ochranným krytem (**B**). Obrázek ukazuje spodní stranu skartovací jednotky.

SK Svieti kontrolka "Plný kôš", ten ale nie je zaplnený.
- Odpojte stroj od el. siete.
- Odstráňte zvyšky papiera medzi rezným valcom (**A**) a ochranným krytom (**B**). Obrázok ukazuje spodnú stranu skartovacej jednotky.

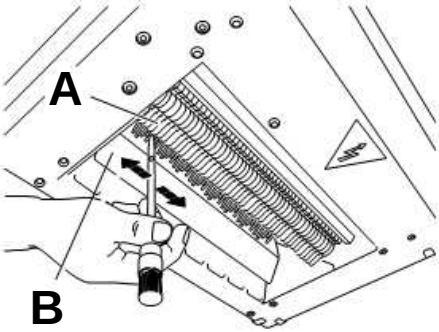

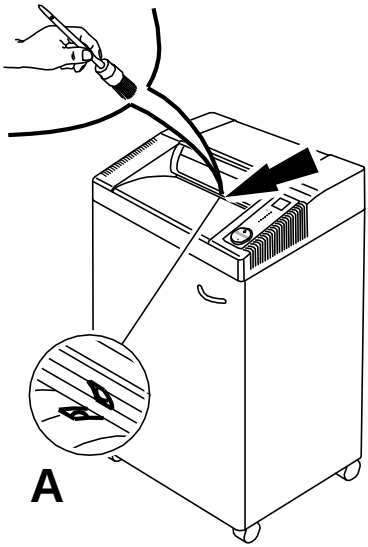

CZ **Po dokončení skartace nedojde k automatickému zastavení stroje.**

Odpojte stroj od el. sítě. Očistěte fotobuňku (**A**) malým štětečkem.

SK **Po dokončení skartácie nedôjde k automatickému zastaveniu stroja.**

Odpojte stroj od el. siete. Očistite fotobunku (**A**) malým štetcom.

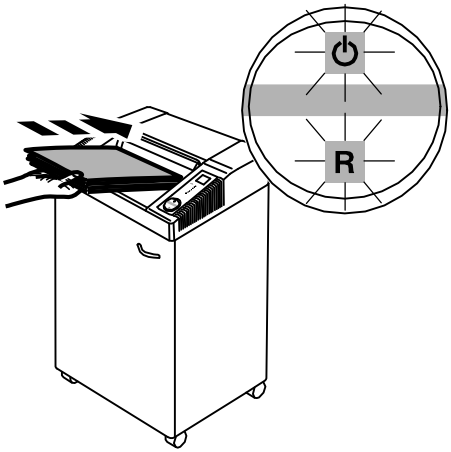

CZ **Stroj se neočekávaně zastaví.**
Jedná se ochranu proti přehřátí.
Ochlazení trvá cca 10-15 minut.
- Kontrolky ON/OFF a „R“ blikají.
- Jakmile se rozsvítí zelená kontrolka ON/OFF, je stroj znovu provozuschopný.

SK **Stroj sa neočakávane zastaví.**
Jedná sa ochranu proti prehriatiu.
Ochladenie trvá cca 10-15 minút.
- Kontrolky ON/OFF a „R" blikajú.
- Akonáhle sa rozsvieti zelená kontrolka ON/OFF, je stroj znovu prevádzkyschopný.

DOPORUČENÉ PŘÍSLUŠENSTVÍ
ODPORÚČANE PRÍSLUŠENSTVO

CZ Olej na mazání řezacích válců
SK Olej na mazanie rezacích valcov

Fellowes # 35250

CZ Odpadní pytle (50 ks)
SK Odpadné vrecia (50 ks)

Fellowes # 3604101

CZ Je velmi důležité používat olej při skartování CD/DVD!

SK Je veľmi dôležité používať olej pri skartovániu CD/DVD!

CZ Prohlášení o shodě
SK Prehlásenie o zhode

	GS- IDENT. Nr.
2326S; 2326C	ID Nr. 11260401
2331S; 2331C	ID Nr. 11310401
2339S; 2339C	ID Nr. 11400204
3140S; 3140C	ID Nr. 11314002

CZ Prohlašujeme, že stroje jsou v souladu s těmito předpisy a normami:
SK Prehlasujeme, že stroje sú v súlade s týmito predpismi a normami:

2004/108/EG

2006/95/EG

EN 60950-1; EN 55014-1; EN 55014-2; EN 61000-3-2; EN 61000-3-3;
EN ISO 12100-1; EN ISO 12100-2; EN ISO 13857; EN ISO 7779

Itasca, Illinois, USA
September 30, 2010

James Fellowes

James Fellowes